Toleranzen fuer nicht tolerierte Masse:
1. Winkelmasse: (in °)
   Fuer alle Winkelmasse gilt ±2°
2. Radien : (in mm)

bis 1	1-3	3-10	10-20	20-30	30-50
±0.2	±0.3	±0.4	±0.5	±1	±2

3. Laengenmasse : DIN 2768-mH
4. Allgemeintoleranz fuer Symmetrie: ⌯ 0.3

TOLERANCES FOR UNTOLERATED DIMENSIONS:
1. ANGLE-DEMENSIONS (IN °)
   TOLERANCE FOR ALL ANGLE-DIMENSIONS: ±2°
2. RADII : (IN mm)

TO 1	1-3	3-10	10-20	20-30	30-50
±0.2	±0.3	±0.4	±0.5	±1	±2

3. DISTANCE-DIMENSIONS: DIN 2768-mH
4. GENERAL TOLERANCE FOR SYMMETRY: ⌯ 0.3

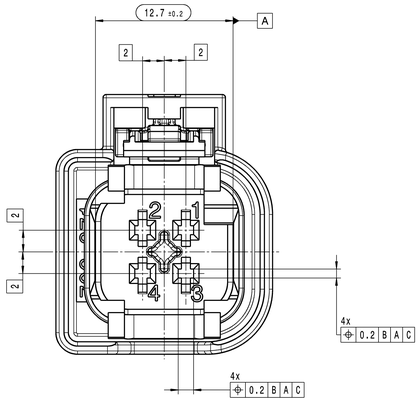

Datumsuhr, Materialkennzeichnung, Revisionsstand,
Formnestkennzeichnung:
X = Werkzeug-Nr.
Y = Formnest-Nr.
DATE STAMP, MATERIAL-IDENTIFICATION, REVISION STATUS,
MOULD CAVITY MARKING:
X = MOULD NUMBER
Y = MOULD CAVITY NUMBER

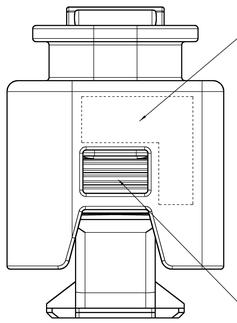

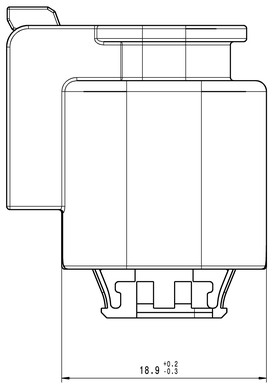

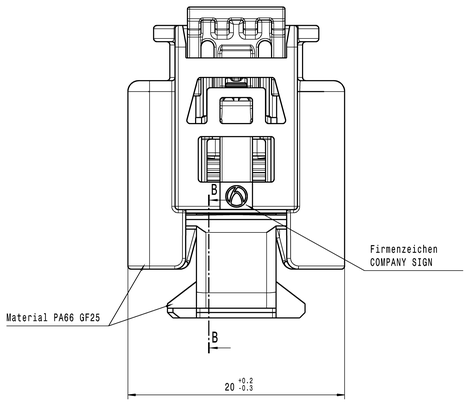

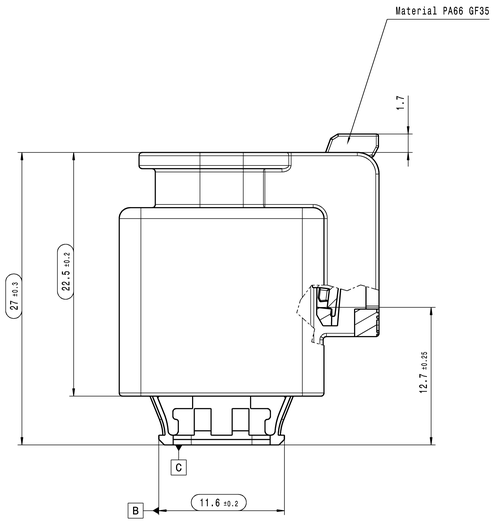

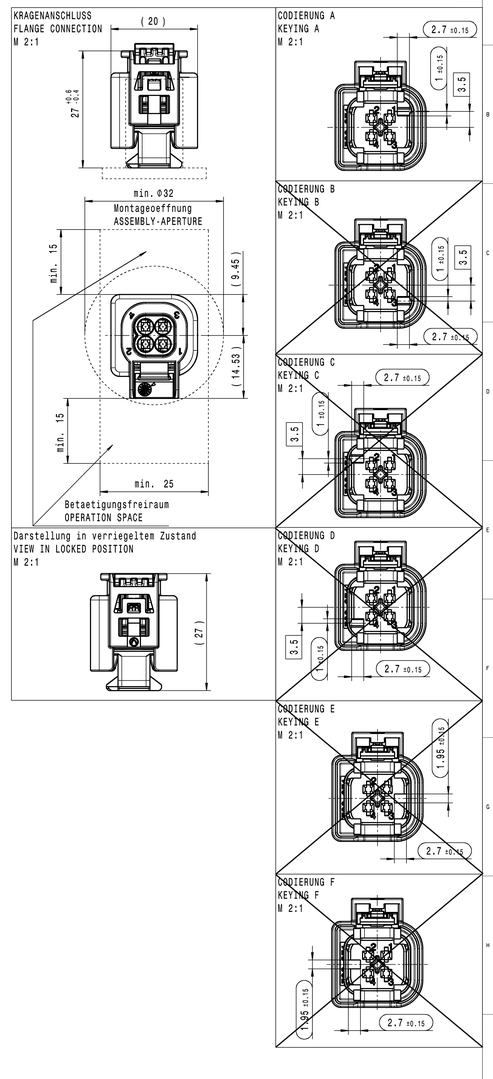

Schnitt B-B
SECTION B-B

Sekundaerverriegelung betaetigt
Darstellung entgegen dem Anlieferungszustand
SECONDARY LOCKING MECHANISM ACTIVATED
VIEW DOES NOT CORRESPOND TO DELIVERY STATUS

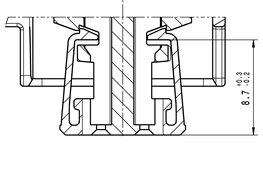

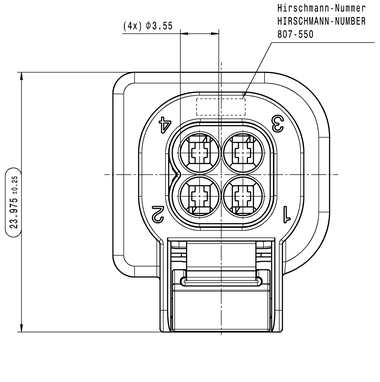

Bemerkungen:
COMMENTS:

1. Codierung A gezeichnet
   KEYING A DRAWN
2. Auslieferungszustand wie gezeichnet
   DELIVERY STATUS AS DRAWN
3. massgebend ist der deutsche Text
   GERMAN TEXT IS VALID
4. Funktionsbestimmende Masse, die mit ( ) gekennzeichnet sind,
   werden im PPFB dokumentiert. Nicht gekennzeichnete Masse
   werden ebenfalls ausgemessen, aber nicht im PPFB dokumentiert.
   Abweichungen sind zu korrigieren.
   DIMENSIONS MARKED WITH ( ) ARE DOCUMENTED IN THE INITIAL SAMPLE INSPECTION
   REPORT (ISIR). UNMARKED DIMENSIONS ARE ALSO MEASURED BUT NOT DOCUMENTED IN THE ISIR.
   VARIATIONS MUST BE CORRECTED.
5. Max. zulaessiger Leitungsquerschnitt 1.00mm² FLRY
   MAXIMUM CONDUCTOR CROSS SECTION 1.00mm² FLRY
6. Max. zulaessiger Leitungsdurchmesser 2.10mm
   MAXIMUM CONDUCTOR DIAMETER 2.10mm
7. Kammer passend fuer
   MCP 1.2-LL siehe Tyco-Zeichnung C-1452674 oder
   MLK-Sm Steckhuelse siehe KOSTAL-Zeichnung 10304894-1
   MATCHING RECEPTACLE SEE
   MCP 1.2-LL SEE TYCO-DRAWING C-1452674 OR
   MLK-Sm RECEPTACLE SEE KOSTAL-DRAWING 10304894-1
8. passend zu Ausfuehrungsvorschrift 808-170-...00
   MATCHING TO SPECIFICATION 808-170-...00
9. Produkt- und Verarbeitungsspezifikation
   PRODUCT AND PROCESSING SPECIFICATION
   HRW-Nr. EPS-100087-00
   EVS-100089-00
10. Schutzklasse IPX7 / IPX9K
    PROTECTION CLASS IPX7 / IPX9K
11. max. 30% Regranulat zulässig
    MAX. 30% RECLAIM ACCEPTABLE
12. Teilekennzeichnung angelehnt an DIN 1451
    PART IDENTIFICATION SIMILAR DIN 1451
13. Teil entspricht Altautorichtlinie nach EU-Altfahrzeugverordnung 2000/53/EG
    PART CORRESPONDS TO SCRAP CAR GUIDELINE ....
14. passende Schutzkappe / Wellrohranschluss
    MATCHING PROTECTIVE SHROUD
    COMPANY SCHLEMMER OR POEPPELMANN
15. Aenderungen die dem technischen Fortschritt diesen, behalten wir uns vor!
    CHANGES BASED ON TECHNICAL PROGRESS ARE IN THE DECISION OF THE MANUFACTURER!

807-550-521	A	schwarz, aehnlich RAL 9011 BLACK, SIMILAR RAL 9011	schwarz, aehnlich RAL 9011 BLACK, SIMILAR RAL 9011	tomatenrot, aehnlich RAL 3013 TOMATO RED, SIMILAR RAL 3013	natur UNCOLORED	Standardausfuehrung BASIC VERSION
Lft.-Bestell Nr. ORDER-NO.	Cod. KEYING	Farbe Kontakttraeger COLOR CONTACT BASE	Farbe Schutzkragen COLOR PROTECTIVE SHROUD	Farbe Dichtung COLOR SEAL	Farbe CPA COLOR CPA	Bemerkungen COMMENTS

Version	Aenderungsnummer / Modification No.	Aenderungsbeschreibung / description of alteration	Datum / date	gez. / drawn
00		Ersterstellung / Initial edition	02.07.2019	TB

Pruefvorschriften / test instructions

Rohzustand / crude state	Werkstoff / material	Fertigzustand / final state	Rohgewicht / gross weight	g/pcs g/pc
			Fertig-gew. / final weight	g/pcs g/pc

Material-Nr. / No.	Toleranzen / tolerances		Oberfl. / surface	cm²/pc	Anfall / scrap %
	Werkstueckkanten / edges	DIN ISO 13715			
	Form- u. Lagetoleranzen / geometric tolerances	DIN ISO 1101	Dimensions in millimetre	Massstab / scale 5:1	

	Datum / date	Name / name
gezeichnet / drawn	02.07.2019	T.BÜrk
geprueft / checked	02.07.2019	G.Peter
Freigeg. / released	02.07.2019	G.Peter

Masse werden bei Abnahme besonders geprueft / dimensions specially checked for acceptation

Benennung / title: 4way 1.2 SealStar F Connector 2-rows

Typ / type: BS

Zeichnungs-Nr. / drawing-No.: 807-550-...00

HIRSCHMANN AUTOMOTIVE
Oberer Paspelweg 6-8
A-6850 Hohenems/Austria

Ursprung / origin

Ersatz fuer / replacement

DMA 1000002092914

CAD System/ Version: CATIA V5

DIN A0

CDI

Blatt / Sheet: von / of

max. Formversatz ±0.1
MAX. SPLIT LINE ±0.1

Controlled status available in the system!

Freigegeben

This master data contains intellectual property and is copyright protected. Reproduction or disclosure to third parties without written consent is prohibited. Translation into other languages is subject to copyright. All rights reserved.

Diese Unterlage ist urheberrechtlich geschuetzt. Ohne Vorweg-genehmigung darf sie weder vervielfaeltigt noch Dritten zugaenglich gemacht werden. Uebersetzungen sind urheberrechtlich zu schuetzen. Alle Rechte vorbehalten.

Pfad from: DBSCHMIF on: 23.06.2021 Doc Vers: 00 Valid from: 20190801 Valid until: -- Status: Kundenfreigegeben